Dane aktualne na dzień: 25-11-2026 01:14

Link do produktu: https://sklep.cecho.pl/zawiesie-lancuchowe-2-ciegnowe-14t-16mm-klasa-10-xczw-z-hakami-skracajacymi-p-3305.html



Zawiesie łańcuchowe 2-cięgnowe 14 t, 16 mm, klasa 10 – haki XCZW10000 z zapadką, z hakami skracającymi

Cena brutto	**1 570,85 zł**
Cena netto	**1 277,11 zł**
Dostępność	**Dostępny**
Czas wysyłki	**48 godzin**
DOR nominalny [t]	**14 t**
Typ zawiesia	**2-cięgnowe**
Klasa stali	**Klasa 10**
Średnica łańcucha	**16 mm**
Rodzaj haka dolnego	**Hak z zapadką**
Haki skracające	**Tak**

Opis produktu

Zawiesie łańcuchowe 2-cięgnowe 14 t, 16 mm, klasa 10

Zawiesie łańcuchowe 2-cięgnowe CECHO klasy 10 służy do bezpiecznego podnoszenia ładunków w dwóch punktach. Konfiguracja obejmuje łańcuch 16 mm, ogniwo główne **XCA32**, dwa haki widełkowe **XCZW10000 z zapadką** oraz dwa haki skracające, które pozwalają niezależnie dopasować długość obu cięgien.

14 tDOR przy β ≤ 45°

10 tDOR przy β 45–60°

16 mmłańcuch klasy 10

2 × XCZW10000haki z zapadką

Najważniejsze zalety

- dwa cięgna stabilizują ładunek podnoszony w dwóch prawidłowo dobranych punktach zaczepowych,
- haki skracające umożliwiają niezależne dopasowanie długości roboczej każdego cięgna do geometrii ładunku,
- zapadki haków ograniczają ryzyko przypadkowego wypięcia elementu mocującego,
- komponenty klasy 10 zapewniają wysoką nośność przy zwartej konstrukcji,
- modułowa budowa ułatwia przeglądy oraz wymianę zużytych elementów przez uprawniony serwis,
- zawiesie otrzymuje trwałą tabliczkę identyfikacyjną, deklarację zgodności CE i instrukcję użytkowania.

Konfiguracja zawiesia

Konfiguracja zawiesia łańcuchowego 2-cięgnowego 16 mm klasy 10

Parametr	Wartość
Liczba cięgien	2
Klasa łańcucha	10
Średnica łańcucha	16 mm
Ogniwo główne	XCA32, klasa 10
Zakończenie cięgien	2 × hak XCZW10000 z zapadką, klasa 10
Haki skracające	Tak, 2 szt., klasa 10
Długość robocza L	Dobierana w wariancie produktu
Współczynnik bezpieczeństwa	4:1
Norma wykonania	PN-EN 818-4

Jak mierzona jest długość L?

Wybrana przez klienta **długość robocza L jest liczona między punktami nośnymi zawiesia**: od wewnętrznego punktu oparcia ogniwa głównego do punktu nośnego haka. Dla zawiesia 2-cięgnowego właściwy jest drugi schemat na rysunku.

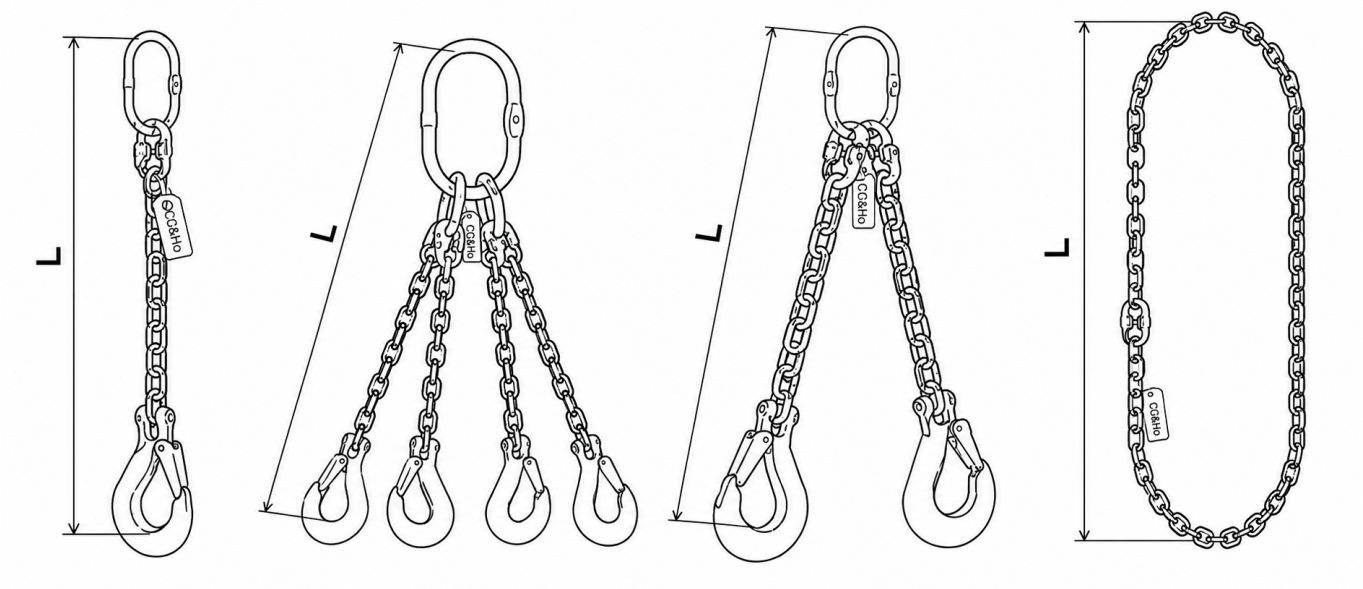

Długość L jest mierzona między punktami nośnymi. Dla tej konfiguracji obowiązuje drugi schemat – zawiesie 2-cięgnowe.

Trwała tabliczka ze stali nierdzewnej



Nierdzewna tabliczka identyfikacyjna pozostaje czytelna i jest trwale zamocowana do zawiesia.

Tabliczka ze stali nierdzewnej jest odporna na korozję i uszkodzenia typowe dla ciężkich warunków pracy. Pewne mocowanie zmniejsza ryzyko jej zgubienia, a trwałe oznaczenia ułatwiają identyfikację zawiesia, kontrolę DOR i prowadzenie przeglądów okresowych.

Dopuszczalne obciążenie robocze DOR

DOR zawiesia 2-cięgnowego zależy od kąta nachylenia cięgien β względem pionu. Nie wolno przekraczać kąta 60°.

Kąt pracy β mierzy się pomiędzy cięgnem a pionem.
DOR należy dobrać dla najbardziej niekorzystnego kąta pracy cięgien.

DOR zawiesia 2-cięgnowego 16 mm klasy 10 w zależności od kąta β

Piktogram / kąt β	DOR	Zastosowanie
β ≤ 45°	**14000 kg (14 t)**	zalecany zakres pracy
45°	**10000 kg (10 t)**	zwiększone siły w cięgnach

Ważne: podany udźwig obowiązuje przy równomiernym obciążeniu obu cięgien i prawidłowym ułożeniu haków. Przy niesymetrycznym obciążeniu zawiesie należy dobrać indywidualnie.

Ogniwo główne XCA32

Ogniwo XCA32 łączy oba cięgna z hakiem urządzenia dźwignicowego. Zostało dobrane do zawiesia 2-cięgnowego z łańcuchem 16 mm klasy 10.



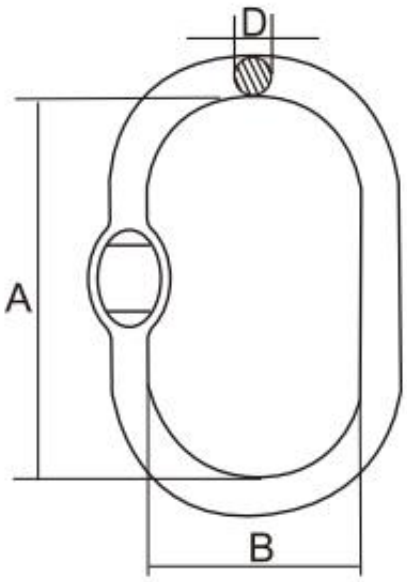

Wymiary zastosowanego ogniwa XCA32

Symbol	Łańcuch – 2 cięgna	DOR	A	B	D	Masa
XCA32	16 mm	14,0 t	200 mm	110 mm	33 mm	4,14 kg

Haki XCZW10000 z zapadką

Dwa haki widełkowe XCZW10000 klasy 10 są połączone bezpośrednio z końcami łańcuchów. Każdy hak ma zapadkę ograniczającą ryzyko przypadkowego wypięcia elementu mocującego.



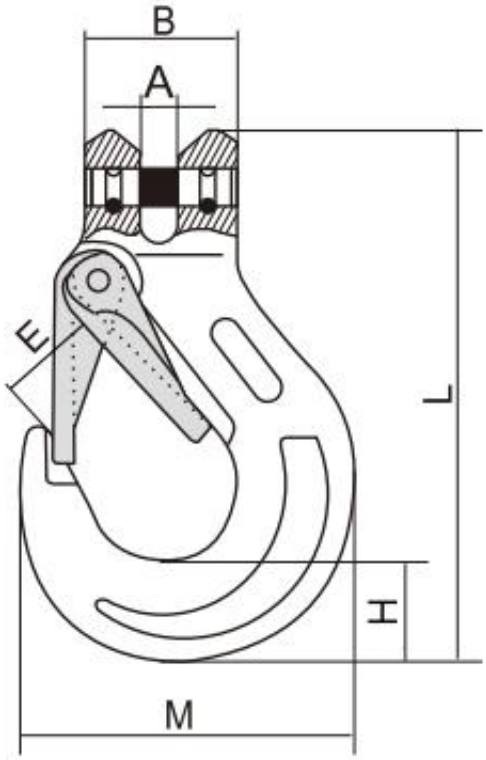

Wymiary zastosowanego haka XCZW10000

Symbol	Liczba	Łańcuch	DOR jednego haka	A	B	E	H	M	L	Masa sztuki
XCZW10000	2	16 mm	10,0 t	18,5 mm	70 mm	44 mm	50 mm	160,5 mm	248 mm	3,6 kg

Wpływ temperatury na udźwig

Współczynniki należy stosować do DOR właściwego dla kąta β. Dla komponentów klasy 10 przyjmujemy bezpieczny zakres pracy od −40°C do +200°C.

Wpływ temperatury na DOR zawiesia klasy 10

Temperatura pracy	Współczynnik	DOR β ≤ 45°	DOR β 45–60°
od −40°C do +200°C	1,0	14000 kg	10000 kg
powyżej +200°C	0,0	**Nie stosować zawiesia**	

Praca na ostrych krawędziach

Jeżeli łańcuch styka się z krawędzią ładunku, promień krawędzi R należy porównać ze średnicą łańcucha d = 16 mm. Im mniejszy promień, tym większa redukcja DOR.



Sposób oceny promienia krawędzi R względem średnicy łańcucha d.

Redukcja DOR na krawędziach dla łańcucha 16 mm

Warunek dla promienia R	Współczynnik	DOR β ≤ 45°	DOR β 45–60°
R > 32 mm	1,0	14000 kg	10000 kg
16 mm	0,7	9800 kg	7000 kg
R ≤ 16 mm	0,5	7000 kg	5000 kg

Zastosowanie

Zawiesie sprawdzi się przy podnoszeniu maszyn, konstrukcji stalowych, elementów prefabrykowanych i innych ładunków wyposażonych w dwa właściwie dobrane punkty zaczepowe. Przed użyciem upewnij się, że rozstaw punktów i kąt pracy nie powodują przekroczenia dopuszczalnego DOR.

Bezpieczna eksploatacja

- przed każdym użyciem skontroluj łańcuch, ogniwo XCA32, oba haki XCZW10000, zapadki oraz haki skracające,
- nie używaj zawiesia z wydłużonymi, pękniętymi, odkształconymi lub silnie skorodowanymi elementami,
- nie dopuszczaj do skręcenia ani wiązania cięgien,
- ładunek osadzaj w gardzieli haka, nigdy na końcówce haka ani na elemencie zamykającym gardziel,
- nie przekraczaj DOR właściwego dla kąta β, temperatury i warunków kontaktu z krawędzią.

Najczęstsze pytania

Jaki jest maksymalny udźwig?
14 t przy kącie β do 45°. Przy kącie powyżej 45° do 60° DOR wynosi 10 t.

Czy zawiesie ma haki skracające?
Tak. Dwa haki skracające klasy 10 umożliwiają niezależne dopasowanie długości roboczej cięgien.

Jaką długość otrzymam?
Wariant L wybierasz na karcie produktu; długość jest liczona między punktami nośnymi zgodnie z rysunkiem.

Jakie dokumenty otrzymam?
Do zawiesia dołączane są deklaracja zgodności oraz instrukcja użytkowania.

+48 33 825 04 84 sklep@cecho.pl

Produkt posiada dodatkowe opcje:

Długość robocza zawiesia L w [m]: 1,0 , 1,5 , 2,0 , 2,5 , 3,0 , 3,5 , 4,0 , 4,5 , 5,0 , 5,5 , 6,0 , 6,5 , 7,0 , 7,5 , 8,0 , 8,5 , 9,0 , 9,5 , 10,0 , 10,5 , 11,0 , 11,5 , 12,0