Dane aktualne na dzień: 24-11-2026 07:12

Link do produktu: https://sklep.cecho.pl/zawiesie-lancuchowe-2-ciegnowe-265t-22mm-klasa-10-xczw-z-hakami-skracajacymi-p-3307.html



Zawiesie łańcuchowe 2-cięgnowe 26,5 t, 22 mm, klasa 10 – haki XCZW19000 z zapadką, z hakami skracającymi

Cena brutto	**5 389,98 zł**
Cena netto	**4 382,10 zł**
Dostępność	**Na zamówienie**
Czas wysyłki	**3 dni**
DOR nominalny [t]	**26,5 t**
Typ zawiesia	**2-cięgnowe**
Klasa stali	**Klasa 10**
Średnica łańcucha	**22 mm**
Rodzaj haka dolnego	**Hak z zapadką**
Haki skracające	**Tak**

Opis produktu

Zawiesie łańcuchowe 2-cięgnowe 26,5 t, 22 mm, klasa 10

Zawiesie łańcuchowe 2-cięgnowe CECHO klasy 10 służy do bezpiecznego podnoszenia ładunków w dwóch punktach. Konfiguracja obejmuje łańcuch 22 mm, ogniwo główne **XCA45**, dwa haki widełkowe **XCZW19000 z zapadką** oraz dwa haki skracające, które pozwalają niezależnie dopasować długość obu cięgien.

26,5 tDOR przy β ≤ 45°

19 tDOR przy β 45–60°

22 mmłańcuch klasy 10

2 × XCZW19000haki z zapadką

Najważniejsze zalety

- dwa cięgna stabilizują ładunek podnoszony w dwóch prawidłowo dobranych punktach zaczepowych,
- haki skracające umożliwiają niezależne dopasowanie długości roboczej każdego cięgna do geometrii ładunku,
- zapadki haków ograniczają ryzyko przypadkowego wypięcia elementu mocującego,
- komponenty klasy 10 zapewniają wysoką nośność przy zwartej konstrukcji,
- modułowa budowa ułatwia przeglądy oraz wymianę zużytych elementów przez uprawniony serwis,
- zawiesie otrzymuje trwałą tabliczkę identyfikacyjną, deklarację zgodności CE i instrukcję użytkowania.

Konfiguracja zawiesia

Konfiguracja zawiesia łańcuchowego 2-cięgnowego 22 mm klasy 10

Parametr	Wartość
Liczba cięgien	2
Klasa łańcucha	10
Średnica łańcucha	22 mm
Ogniwo główne	XCA45, klasa 10
Zakończenie cięgien	2 × hak XCZW19000 z zapadką, klasa 10
Haki skracające	Tak, 2 szt., klasa 10
Długość robocza L	Dobierana w wariancie produktu
Współczynnik bezpieczeństwa	4:1
Norma wykonania	PN-EN 818-4

Jak mierzona jest długość L?

Wybrana przez klienta **długość robocza L jest liczona między punktami nośnymi zawiesia**: od wewnętrznego punktu oparcia ogniwa głównego do punktu nośnego haka. Dla zawiesia 2-cięgnowego właściwy jest drugi schemat na rysunku.

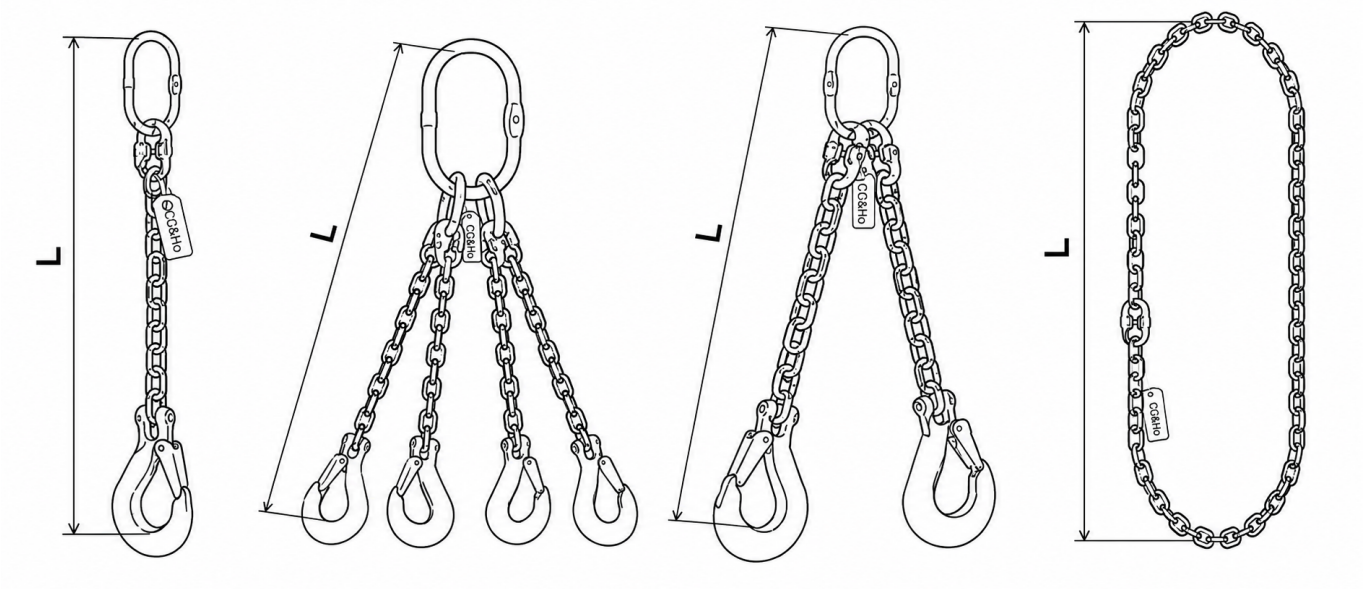

Długość L jest mierzona między punktami nośnymi. Dla tej konfiguracji obowiązuje drugi schemat – zawiesie 2-cięgnowe.

Trwała tabliczka ze stali nierdzewnej



Nierdzewna tabliczka identyfikacyjna pozostaje czytelna i jest trwale zamocowana do zawiesia.

Tabliczka ze stali nierdzewnej jest odporna na korozję i uszkodzenia typowe dla ciężkich warunków pracy. Pewne mocowanie zmniejsza ryzyko jej zgubienia, a trwałe oznaczenia ułatwiają identyfikację zawiesia, kontrolę DOR i prowadzenie przeglądów okresowych.

Dopuszczalne obciążenie robocze DOR

DOR zawiesia 2-cięgnowego zależy od kąta nachylenia cięgien β względem pionu. Nie wolno przekraczać kąta 60°.

Kąt pracy β mierzy się pomiędzy cięgnem a pionem.
DOR należy dobrać dla najbardziej niekorzystnego kąta pracy cięgien.

DOR zawiesia 2-cięgnowego 22 mm klasy 10 w zależności od kąta β

Piktogram / kąt β	DOR	Zastosowanie
β ≤ 45°	**26500 kg (26,5 t)**	zalecany zakres pracy
45°	**19000 kg (19 t)**	zwiększone siły w cięgnach

Ważne: podany udźwig obowiązuje przy równomiernym obciążeniu obu cięgien i prawidłowym ułożeniu haków. Przy niesymetrycznym obciążeniu zawiesie należy dobrać indywidualnie.

Ogniwo główne XCA45

Ogniwo XCA45 łączy oba cięgna z hakiem urządzenia dźwignicowego. Zostało dobrane do zawiesia 2-cięgnowego z łańcuchem 22 mm klasy 10.



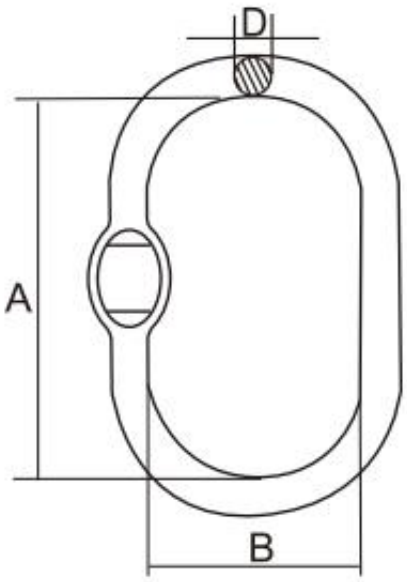

Wymiary zastosowanego ogniwa XCA45

Symbol	Łańcuch – 2 cięgna	DOR	A	B	D	Masa
XCA45	22 mm	30,8 t	340 mm	180 mm	45 mm	12,85 kg

Haki XCZW19000 z zapadką

Dwa haki widełkowe XCZW19000 klasy 10 są połączone bezpośrednio z końcami łańcuchów. Każdy hak ma zapadkę ograniczającą ryzyko przypadkowego wypięcia elementu mocującego.



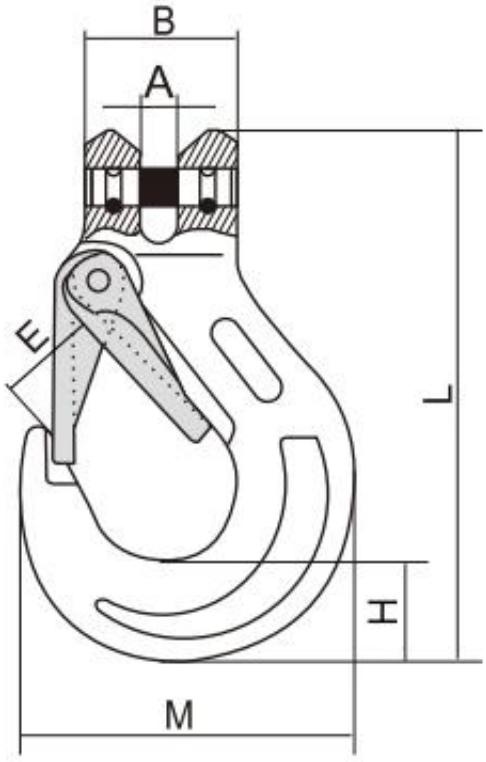

Wymiary zastosowanego haka XCZW19000

Symbol	Liczba	Łańcuch	DOR jednego haka	A	B	E	H	M	L	Masa sztuki
XCZW19000	2	22 mm	19,0 t	27 mm	100 mm	66 mm	62 mm	214,5 mm	326 mm	12,1 kg

Wpływ temperatury na udźwig

Współczynniki należy stosować do DOR właściwego dla kąta β. Dla komponentów klasy 10 przyjmujemy bezpieczny zakres pracy od −40°C do +200°C.

Wpływ temperatury na DOR zawiesia klasy 10

Temperatura pracy	Współczynnik	DOR β ≤ 45°	DOR β 45–60°
od −40°C do +200°C	1,0	26500 kg	19000 kg
powyżej +200°C	0,0	**Nie stosować zawiesia**	

Praca na ostrych krawędziach

Jeżeli łańcuch styka się z krawędzią ładunku, promień krawędzi R należy porównać ze średnicą łańcucha d = 22 mm. Im mniejszy promień, tym większa redukcja DOR.



Sposób oceny promienia krawędzi R względem średnicy łańcucha d.

Redukcja DOR na krawędziach dla łańcucha 22 mm

Warunek dla promienia R	Współczynnik	DOR β ≤ 45°	DOR β 45–60°
R > 44 mm	1,0	26500 kg	19000 kg
22 mm	0,7	18550 kg	13300 kg
R ≤ 22 mm	0,5	13250 kg	9500 kg

Zastosowanie

Zawiesie sprawdzi się przy podnoszeniu maszyn, konstrukcji stalowych, elementów prefabrykowanych i innych ładunków wyposażonych w dwa właściwie dobrane punkty zaczepowe. Przed użyciem upewnij się, że rozstaw punktów i kąt pracy nie powodują przekroczenia dopuszczalnego DOR.

Bezpieczna eksploatacja

- przed każdym użyciem skontroluj łańcuch, ogniwo XCA45, oba haki XCZW19000, zapadki oraz haki skracające,
- nie używaj zawiesia z wydłużonymi, pękniętymi, odkształconymi lub silnie skorodowanymi elementami,
- nie dopuszczaj do skręcenia ani wiązania cięgien,
- ładunek osadzaj w gardzieli haka, nigdy na końcówce haka ani na elemencie zamykającym gardziel,
- nie przekraczaj DOR właściwego dla kąta β, temperatury i warunków kontaktu z krawędzią.

Najczęstsze pytania

Jaki jest maksymalny udźwig?
26,5 t przy kącie β do 45°. Przy kącie powyżej 45° do 60° DOR wynosi 19 t.

Czy zawiesie ma haki skracające?
Tak. Dwa haki skracające klasy 10 umożliwiają niezależne dopasowanie długości roboczej cięgien.

Jaką długość otrzymam?
Wariant L wybierasz na karcie produktu; długość jest liczona między punktami nośnymi zgodnie z rysunkiem.

Jakie dokumenty otrzymam?
Do zawiesia dołączane są deklaracja zgodności oraz instrukcja użytkowania.

+48 33 825 04 84 sklep@cecho.pl

Produkt posiada dodatkowe opcje:

Długość robocza zawiesia L w [m]: 1,0 , 1,5 , 2,0 , 2,5 , 3,0 , 3,5 , 4,0 , 4,5 , 5,0 , 5,5 , 6,0 , 6,5 , 7,0 , 7,5 , 8,0 , 8,5 , 9,0 , 9,5 , 10,0 , 10,5 , 11,0 , 11,5 , 12,0